M

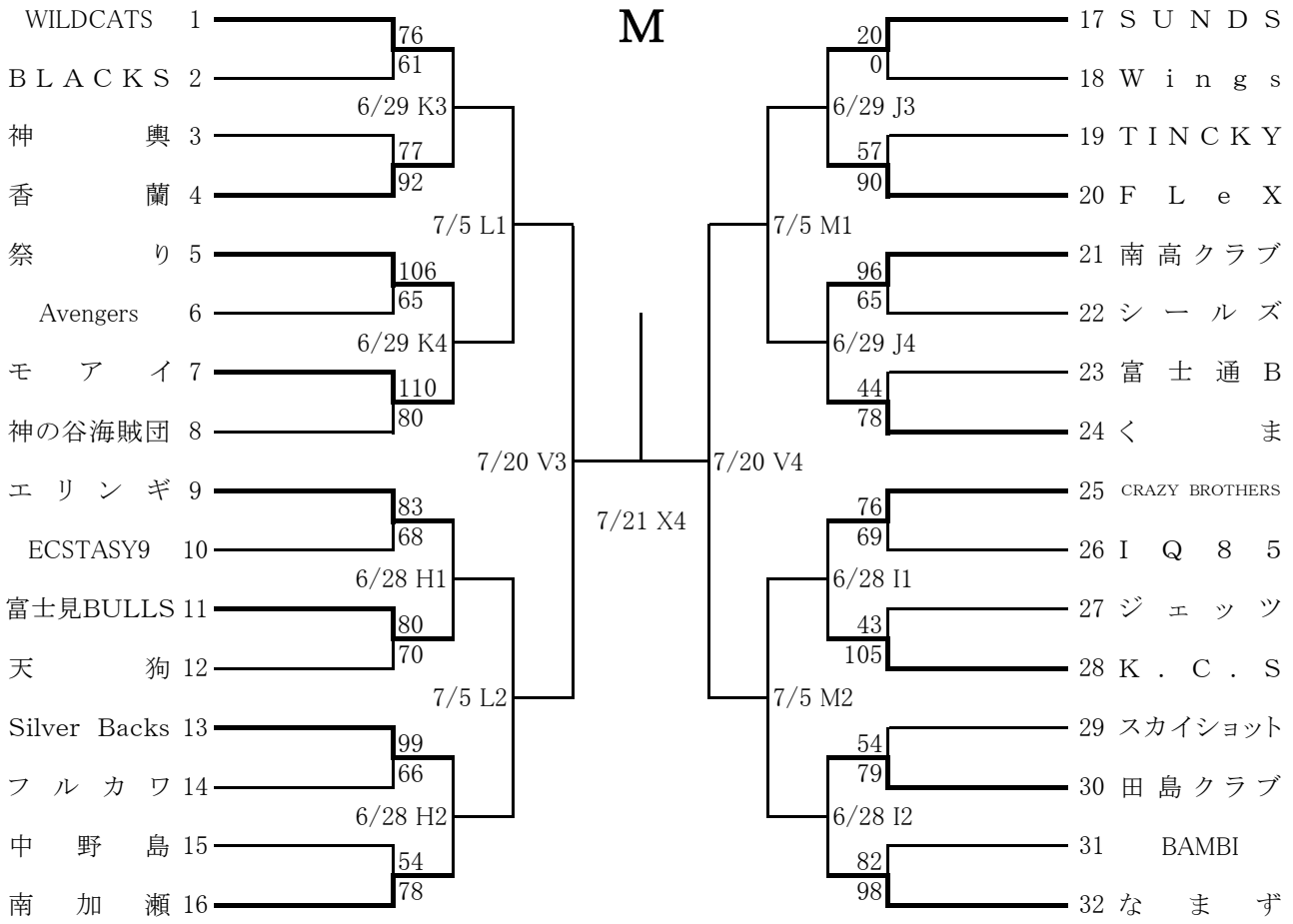
WILDCATS 1
ＢＬＡＣＫＳ 2
神　　輿 3
香　　蘭 4
祭　　り 5
Avengers 6
モ　ア　イ 7
神の谷海賊団 8
エ リ ン ギ 9
ECSTASY9 10
富士見BULLS 11
天　　狗 12
Silver Backs 13
フ ル カ ワ 14
中　野　島 15
南　加　瀬 16
76
61
6/29 K3
77
92
7/5 L1
106
65
6/29 K4
110
80
7/20 V3
83
68
6/28 H1
80
70
7/5 L2
99
66
6/28 H2
54
78
7/21 X4
20
0
6/29 J3
57
90
7/5 M1
96
65
6/29 J4
44
78
7/20 V4
76
69
6/28 I1
43
105
7/5 M2
54
79
6/28 I2
82
98
17 ＳＵＮＤＳ
18 Ｗｉｎｇｓ
19 ＴＩＮＣＫＹ
20 Ｆ Ｌ ｅ Ｘ
21 南高クラブ
22 シ ー ル ズ
23 富 士 通 Ｂ
24 く　　ま
25 CRAZY BROTHERS
26 Ｉ Ｑ ８ ５
27 ジ ェ ッ ツ
28 Ｋ．Ｃ．Ｓ
29 スカイショット
30 田 島 クラブ
31 BAMBI
32 な　ま　ず

F

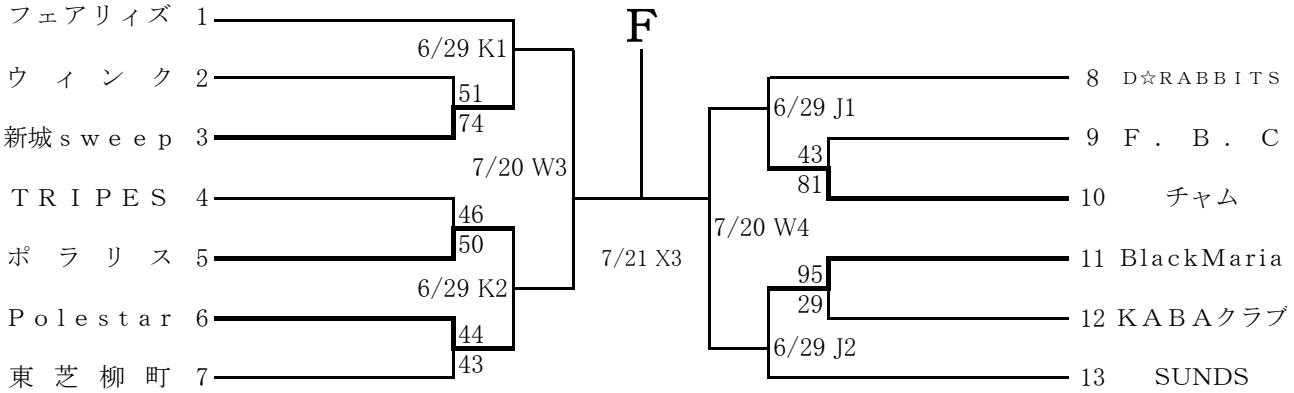
フェアリィズ 1
ウ ィ ン ク 2
新城ｓｗｅｅｐ 3
ＴＲＩＰＥＳ 4
ポ ラ リ ス 5
Ｐｏｌｅｓｔａｒ 6
東 芝 柳 町 7
6/29 K1
51
74
7/20 W3
46
50
6/29 K2
44
43
7/21 X3
6/29 J1
43
81
7/20 W4
95
29
6/29 J2
8 D☆RABBITS
9 Ｆ．Ｂ．Ｃ
10 チャム
11 BlackMaria
12 ＫＡＢＡクラブ
13 SUNDS

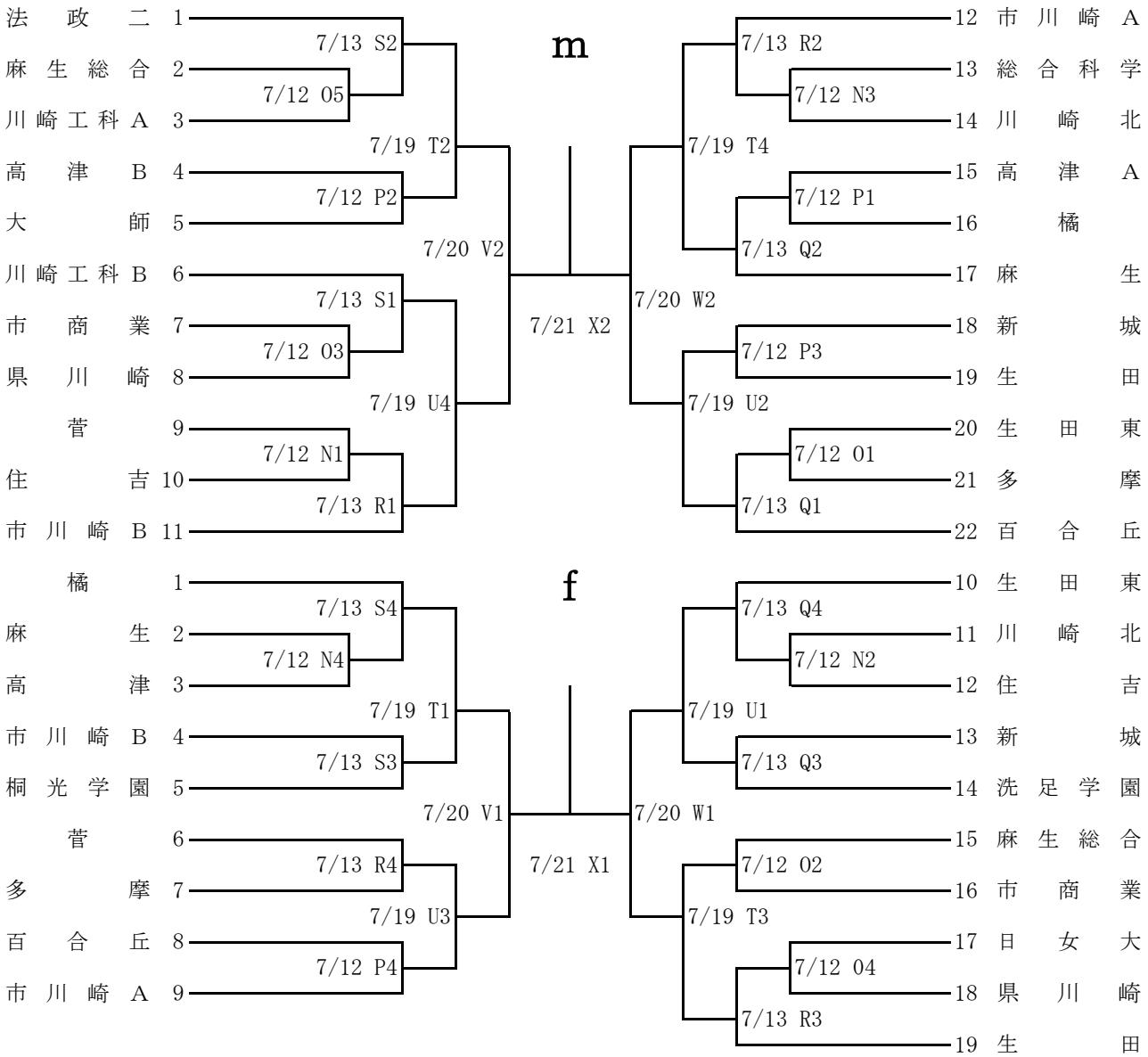
m
法政二 1
麻生総合 2
川崎工科A 3
高津B 4
大師 5
川崎工科B 6
市商業 7
県川崎 8
菅 9
住吉 10
市川崎B 11
7/13 S2
7/12 O5
7/19 T2
7/12 P2
7/20 V2
7/13 S1
7/12 O3
7/19 U4
7/12 N1
7/13 R1
7/21 X2
7/13 R2
7/12 N3
7/19 T4
7/12 P1
7/13 Q2
7/20 W2
7/12 P3
7/19 U2
7/12 O1
7/13 Q1
12 市川崎A
13 総合科学
14 川崎北
15 高津A
16 橘
17 麻生
18 新城
19 生田
20 生田東
21 多摩
22 百合丘
f
橘 1
麻生 2
高津 3
市川崎B 4
桐光学園 5
菅 6
多摩 7
百合丘 8
市川崎A 9
7/13 S4
7/12 N4
7/19 T1
7/13 S3
7/20 V1
7/13 R4
7/19 U3
7/12 P4
7/21 X1
7/13 Q4
7/12 N2
7/19 U1
7/13 Q3
7/20 W1
7/12 O2
7/19 T3
7/12 O4
7/13 R3
10 生田東
11 川崎北
12 住吉
13 新城
14 洗足学園
15 麻生総合
16 市商業
17 日女大
18 県川崎
19 生田